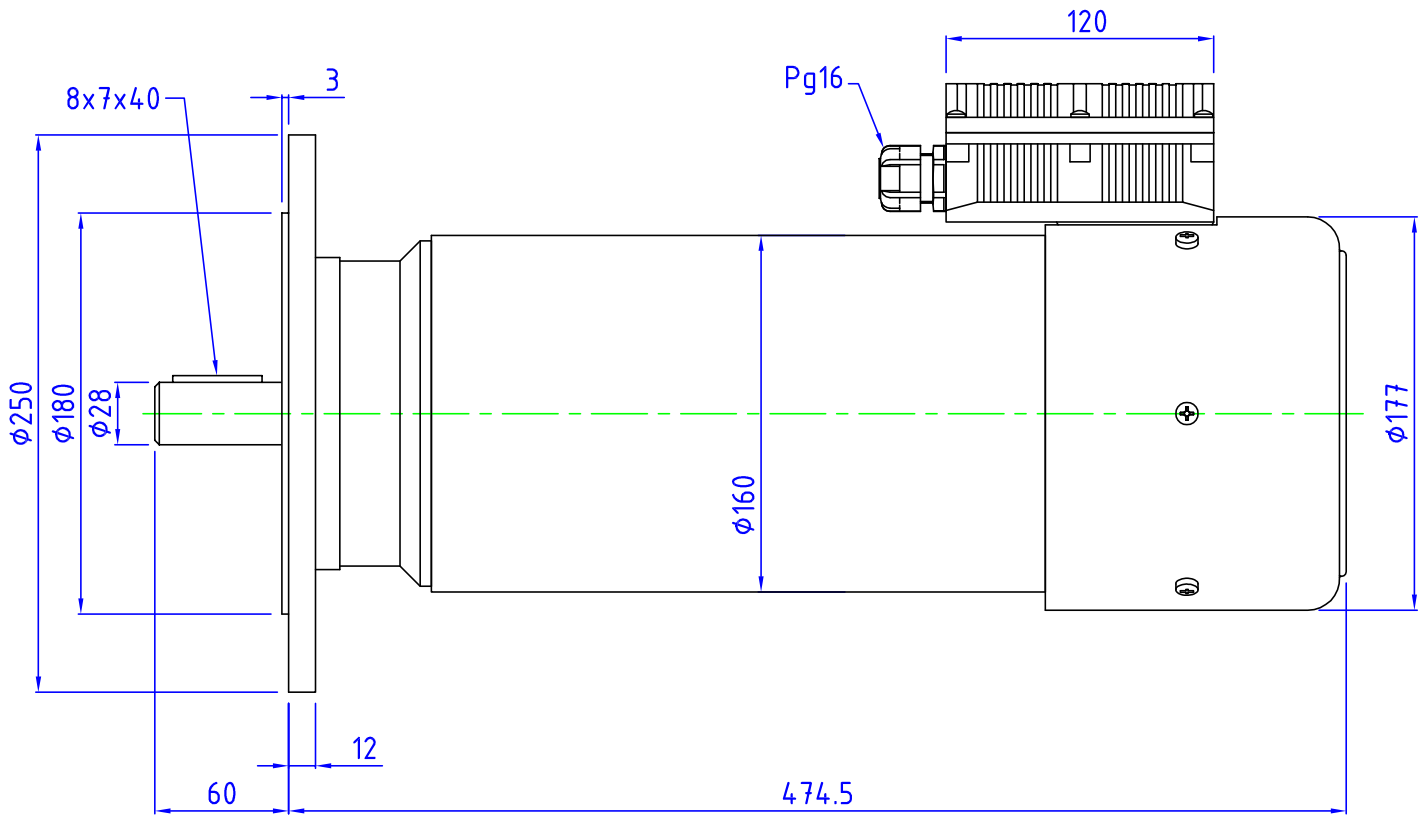

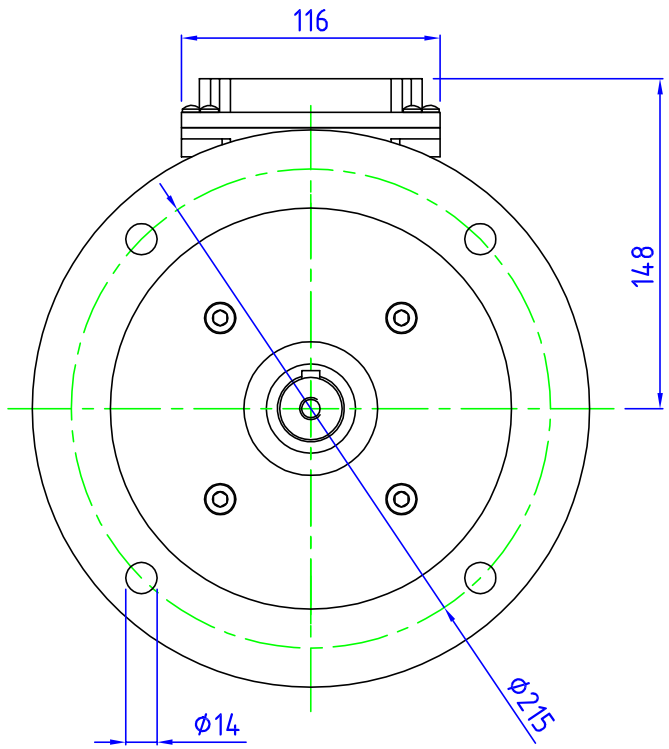

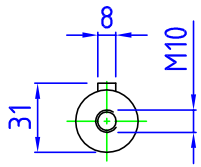

- ALBERO Ø28 DIS. N°033-746
- FLANGIA FØ250 B5 DIS. N°C620-02
- MODIFICA FØ140 B14 DIS. N°C620-03

	x	x	x
FIRMA	DATA	DESCRIZIONE	REV.

Si applicano dove non specificato diversamente le tolleranze generali UNI EN–ISO 22768 mK

DRIVE SYSTEMS		COD.	DIS.N° 033–777
VIA DRACONE 17 – MILANO	DS66.81/V88.81 MM AØ28 FØ250 B5 IP54 IC411		DISEGN. A.Biroli
TEL02/27000750 FAX02/2571024	LA DRIVE SYSTEMS SI RISERVA TUTTI I DIRITTI DI USO E DIVULGAZIONE DI QUESTO DISEGNO		DATA 18–10–19

CUSTOMER IS RESPONSIBLE FOR DETERMINING THAT THE PRODUCT WILL PERFORM SUITABLY IN THE INTENDED APPLICATION.