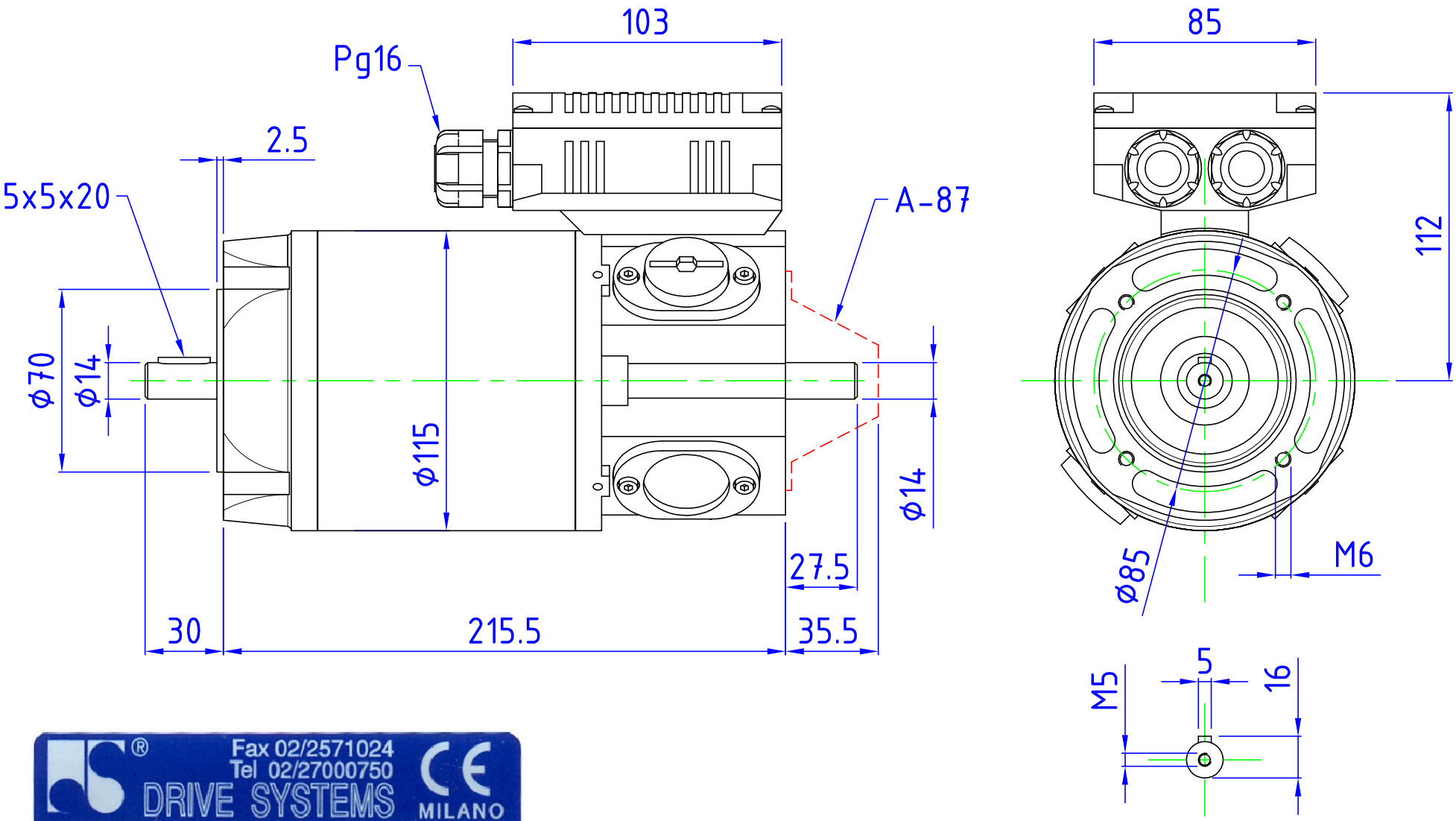

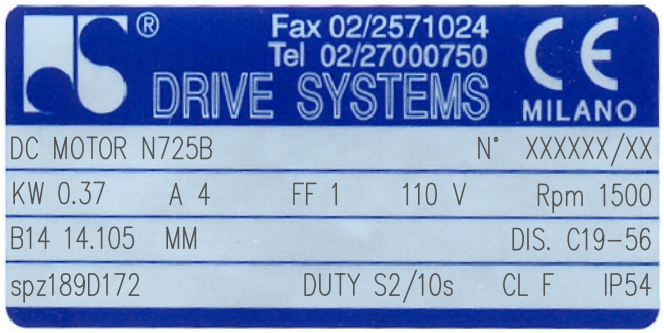

	x	x	x
FIRMA	DATA	DESCRIZIONE	REV.

Si applicano dove non specificato diversamente le tolleranze generali UNI EN-ISO 22768 mK

DRIVE SYSTEMS		COD.	DIS.N° C19-56
VIA DRACONE 17 - MILANO	N725B MM AØ14 FØ105 B14 IP54		DISEGN. A.Biroli
TEL02/27000750 FAX02/2571024			DATA 30-11-20

LA DRIVE SYSTEMS SI RISERVA TUTTI I DIRITTI DI USO E DIVULGAZIONE DI QUESTO DISEGNO

CUSTOMER IS RESPONSIBLE FOR DETERMINING THAT THE PRODUCT WILL PERFORM SUITABLY IN THE INTENDED APPLICATION.