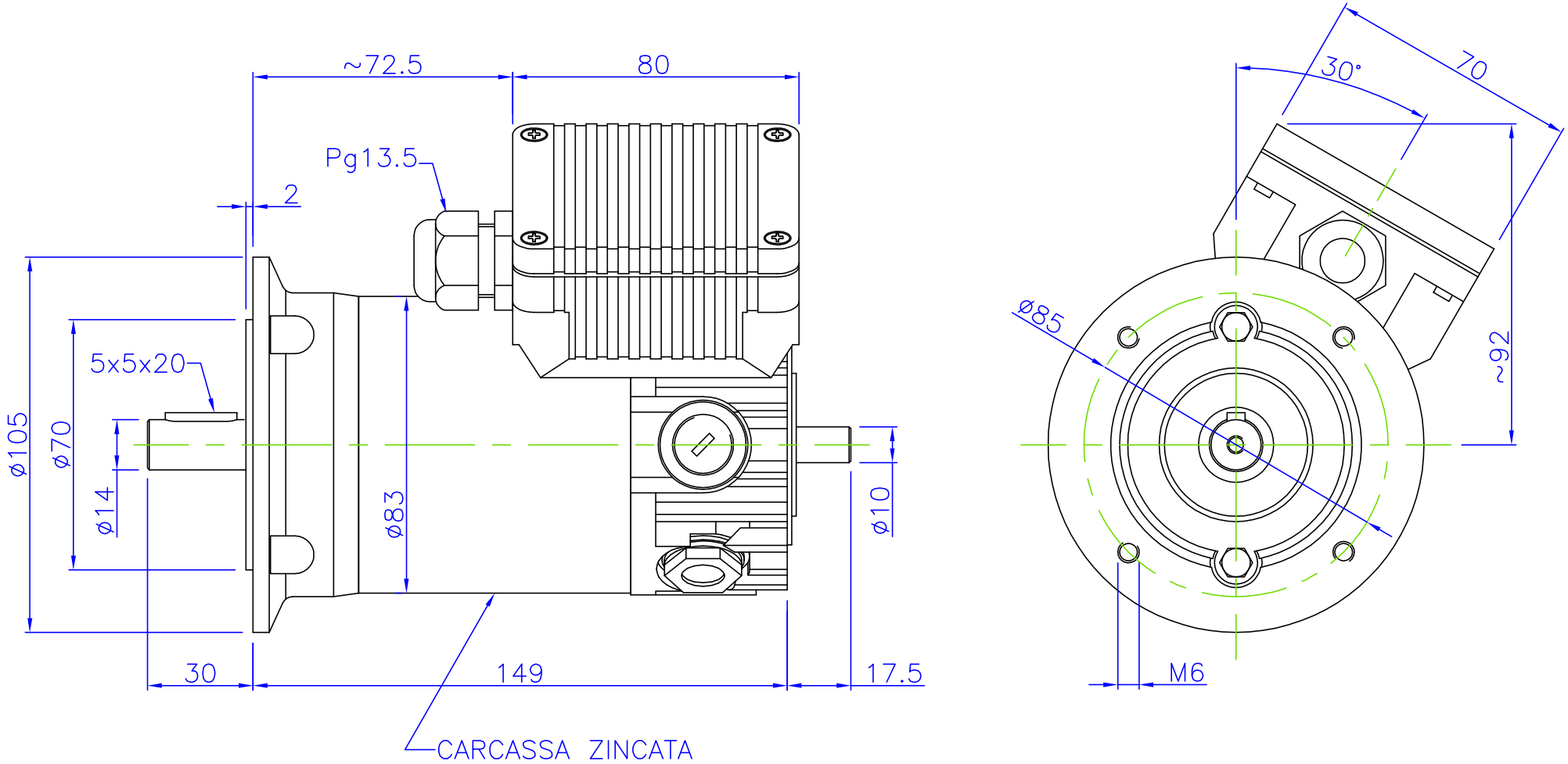

NOTA: CARCASSA ZINCATA

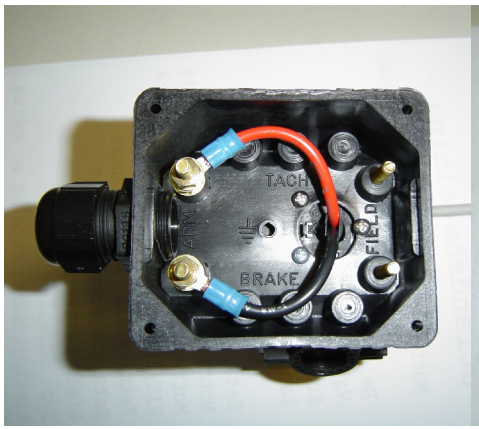

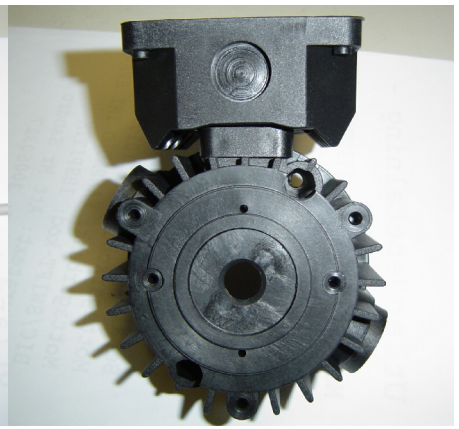

FIRMA	DATA	DESCRIZIONE	REV.
A.Biroli	05-02-13	Aggiunta nota per zincatura carcassa	B
Luca	24-03-06	Aggiunte foto paticolare cappello posteriore	A

DRIVE SYSTEMS
VIA DRACONE 17 – MILANO
TEL02/27000750 FAX02/2571024

COD.

DIMENSIONI LN56.5 A14 F105
CON SCATOLA MORSETTI GRANDE

DIS.N° C19-21/B

DISEGN. Luca

DATA 10-11-05

LA DRIVE SYSTEMS SI RISERVA TUTTI I DIRITTI DI USO E DIVULGAZIONE DI QUESTO DISEGNO